平成23年度 第57回 福島県高等学校体育大会サッカー競技・県南地区予選
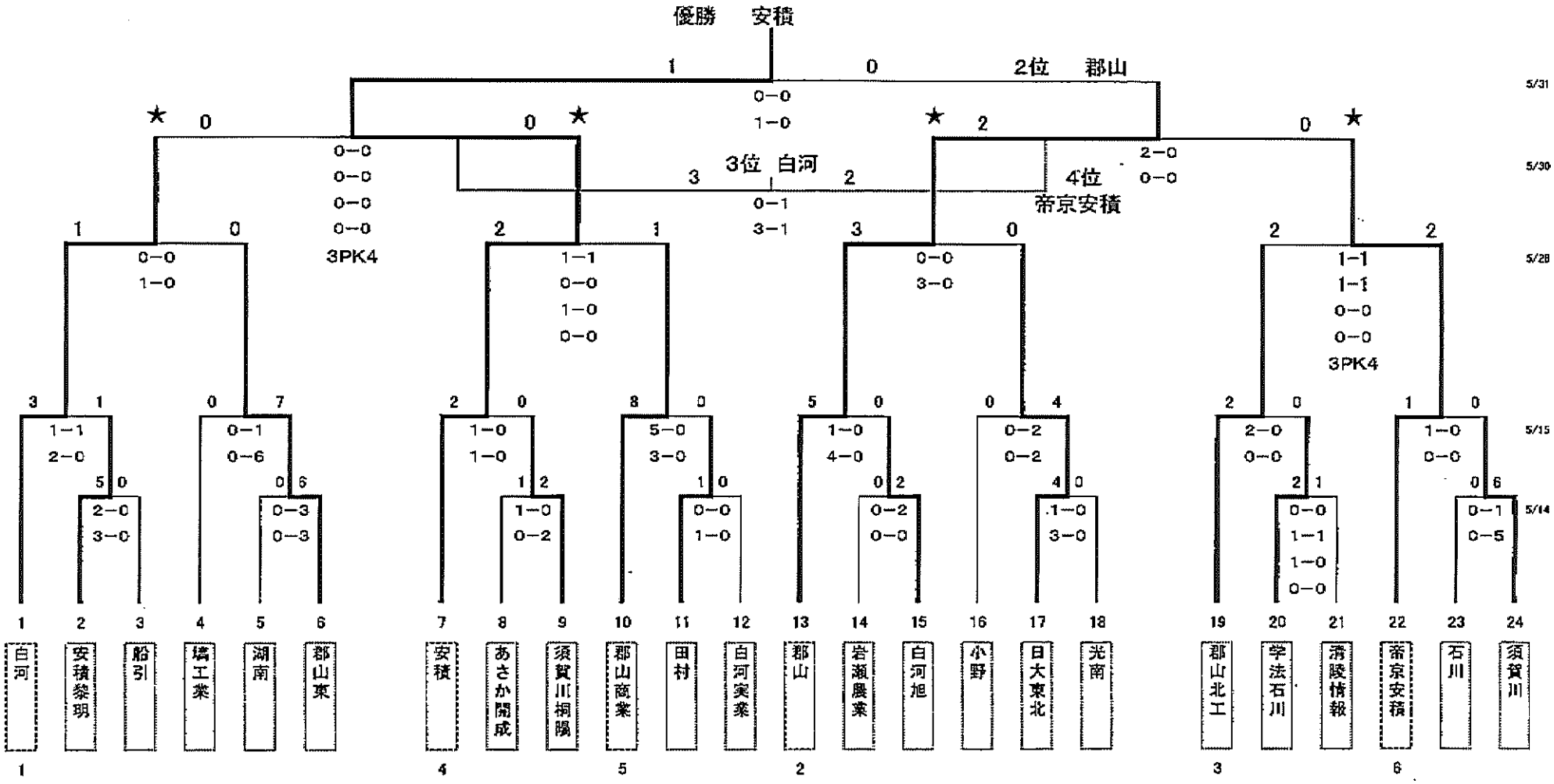
期　　日　平成23年 5月14日(土)15日(日)28(土)29日(日)30日(月)
会　　場　郡山高校・郡山北工業高校・尚志高校
　　福島空港公園グラウンド
試合時間　①10:00 ②11:30 ③13:00